SBUF stödjer

forskning & utveckling

som leder till

praktisk handling

2010

SBUF®

SVENSKA BYGGBRANSCHENS UTVECKLINGSFOND
The Development Fund of the Swedish Construction Industry

SBUF bidrar till utvecklingen i branschen

Dags att summera SBUF:s verksamhet sedan den förra årsskriften. Vi har haft bra tillströmning på ansökningar som genomgående har varit av hög kvalitet. De medel som har tillskjutits från medlemmarna till SBUF för branschgemensam forskning och utveckling har vi använt till sista sekinen. Under 2008 fick vi in 150 ansökningar och under 2009 har vi fått in 170. Detta är betydligt fler än under de närmast föregående åren. Vi tolkar detta som att SBUF är ”motcykliska” i konjunktursvängningarna, när aktiviteten i byggandet går ned tar man tag i sina utvecklingsbehov och vässar sig inför den kommande uppgången i marknaden. Det känns förstås extra meningsfullt för oss på SBUF att få hjälpa till med bidrag till framtidsprojekt när det är tufft i branschen.

Under den gångna perioden har vi bland annat avslutat projektet ”Fuktskador i regelväggar”. Projektets syfte var att utarbeta en branschgemensam ståndpunkt avseende så kallade enstegstätade ytterväggar. Detta projekt initierades och finansierades av SBUF och utredningsarbetet utfördes av Ingemar Samuelsson på SP tillsammans med en bred referensgrupp med representanter från byggföretagen och materialleverantörer. En mycket grannlaga uppgift som Ingemar skötte på ett opartiskt och diplomatiskt sätt när han tålmodigt och skickligt lotsade arbetsgruppen fram till en slutrapport som alla deltagare kunde ställa sig bakom. Projektet resulterade i ett väl underbyggt faktaunderlag vid val av väggsystem. Ett exempel på hur SBUF kan initiera och stödja viktiga branschgemensamma utvecklingsprojekt.

Två andra exempel är projektet TorkaS 3.0, en programvara för att prognostisera uttorkningsförloppet i betongkonstruktioner, och AMP-Guiden, en webbplats med vidhängande strykmall för upprättandet av arbetsmiljöplaner.

TorkaS är välkänt för de flesta som hanterar fukt- och uttorkningsproblematiken av betong. När är mitt betonggolv tillräckligt torrt för mattläggning? SBUF har finansierat programutvecklingen i syfte att understödja en branschgemensam kvalitetshöjning.

AMP-Guiden är ett verktyg och hjälpmedel för att ta fram arbetsmiljöplaner i enlighet med Arbetsmiljöverkets föreskrifter. AMP-Guiden har snart tio år på nacken men utvecklas kontinuerligt. Under den gångna perioden har SBUF gjort en större revidering av AMP-Guiden för att arbeta in de ganska stora förändringar som föranleddes av nya föreskrifter från Arbetsmiljöverket. Även detta är ett exempel på projekt där SBUF kan ”ta tag i” branschgemensamma kvalitetshöjande uppgifter.

SBUF har en unik ställning i byggbranschen. Vi har i dagsläget fem medlemmar, både från arbetsgivar- och arbetstagarsidan: Sveriges Byggindustrier, VVS Företagen, Seko, Byggnads och Ledarna. SBUF:s forskningspengar samlas in på ett helt konkurrensneutralt sätt, alla är med och bidrar, alla medlemmar är behöriga att söka bidrag, alla kan ta del av våra forskningsresultat. En mycket viktig uppgift för SBUF är att sprida information. Vi publicerar årligen ett 30-tal informationsblad, vår webbplats uppdateras kontinuerligt, vi skickar ut ett elektroniskt nyhetsbrev sju gånger om året. Och många andra informationsinsatser.

Hjälp oss med att se till att informationsspridningen fungerar i Ditt företag! Besök oss på www.sbuf.se! Registrera er för vårt nyhetsbrev!

Ruben Aronsson

Finansiering

SBUF har under åren 2008 och 2009 beviljat stöd till 219 projekt med sammanlagt 100 miljoner kronor. Till detta kommer projektdeltagarnas egna insatser samt stöd från forskningsråd, myndigheter med flera. Det innebär att byggindustrin (inklusive SBUF:s insats) skjuter till drygt 150 miljoner kronor, vilket matchas av cirka 160 miljoner kronor i externa medel. Den samlade volymen av de 219 projekt som SBUF beviljat medel för under 2008 och 2009 utgör ca 322 miljoner kronor (se figur).

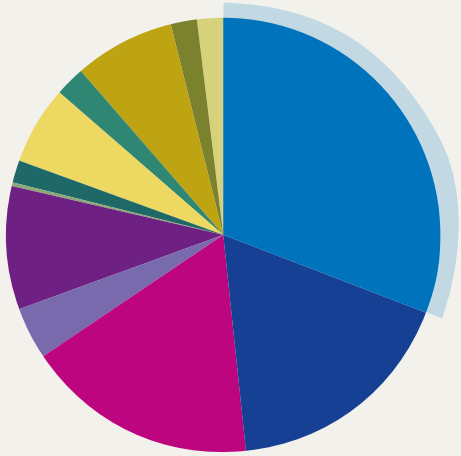

219 branschprojekt för 322 MSEK finansieras av

- SBUF
- Medverkande företag
- Industri övrigt
- Formas
- Vägverket
- Boverket/Byggkostnadsforum
- Högskolor
- Offentliga medel övrigt
- Energimyndigheten
- Vinnova
- Banverket
- Elforsk och energiföretag

Aktuella projekt

Energieffektivisering vid renovering av rekordårens flerbostadshus (Projekt 11936)

Befintlig bostadsbebyggelse i Sverige står för cirka 37 procent av landets totala energianvändning. Av det befintliga flerbostadshusbeståndet i Sverige utgörs cirka 35 procent av hus från de så kallade rekordåren mellan 1960-75. Den största delen av beståndet står nu inför omfattande åtgärder då de nått en ålder av omkring 40 år. Här finns stor potential för energieffektivisering och förbättring, till förmån för en långsiktigt hållbar energiförsörjning och rimlig boendekostnad. Vissa av dessa byggnader är redan renoverade, dock sällan med syfte att minska byggnadernas energibehov.

I denna studie har man tagit fram lämpliga metoder och renoveringsåtgärder för att kraftigt reducera energianvändningen för rums- och varmvattenanvändning i ett gammalt byggnadsbestånd. Fokus ligger på att identifiera och analysera lämpliga tekniska lösningar.

4D - modellering för aktiv design i anläggningsprojekt (Projekt 11842)

Planering och utförande av byggprojekt utförs ofta baserat på kostnader i stället för på kontroll av processen. Därför är projektledningen oftast fokuserad på planering och kontroll av de olika entreprenörernas enskilda aktiviteter och kostnader i stället för på planering och observationer av produktionsprocessens flöden. På många sätt hindrar denna syn införandet av nya metoder och ny teknologi eftersom risker och nytta oftast inte kan delas mellan de ingående aktörerna i projektet. Nya möjligheter har dock blivit tillgängliga i och med införande av GPS.

I detta projekt har man studerat hur modelldata som skapas vid 3D projektering av maskinstyrda väg- och anläggningsprojekt kan integreras och utnyttjas vid produktionsplanering, produktionsstyrning och uppföljning. Målet med projektet har varit att skapa en integrerad projekterings och planeringsprocess som kan stödja snabba förändringar av utformning och produktionsflödet baserat på 3D modeller samt möjliggöra simulering av projektets framdrift med hjälp av 4D.

Stomljud från installationer är en källa till obehag för många av våra bostadskunder. Med hjälp av de konkreta råd och tips som vi fått genom SBUF projektet kan vi lösa en hel del av dessa problem.

Rikard Espling, *Skanska*

Stomljud från installationer – praktiska åtgärder, nya mät- och beräkningsmetoder (Projekt 11941)

Stomljud från tekniska installationer och stegljud från trapphus isoleras idag med uppreglade väggar och undertak som både tar upp plats och ökar byggkostnaderna. Stomljud kan komma från ett antal källor inom en byggnad, till exempel fläktar, hissar, avlopp, tvättmaskiner, värmepumpar och trappor.

Tilläggsisoleringar med gipsskivor på reglar ger merkostnader och är ofta otillräckliga på grund av flanktransmission samtidigt som det är svårt att åstadkomma ett fullgott utförande. I hus med lätt stomme är det troligen ännu svårare att hitta fungerande lösningar. Det finns alltså goda skäl för att finna mer rationella lösningar på stomljudsproblem än att tilläggsisolera.

I detta projekt har man beskrivit praktiska vibrationsisoleringar som dämpar stomljud effektivt vid källan och som kan användas istället för tilläggsisoleringar. Nya mät- och beräkningsmetoder gör att tillverkarna av stomljudsalstrande installationer kan utveckla dämpade lösningar och dokumentera deras stomljudalstring. Projektören kan välja rätt åtgärd för aktuell installation och stomme, med hänsyn både till ljudkrav och till övriga faktorer i projektet.

Genom arbetet i projektet har vi pekat på behovet av noggrannhet och kvalitetssäkring i byggandet.

Ingemar Samuelsson,
SP, Projektledare Projekt 11973

Fuktskador i putsade, odränerade träregelväggar – slutrapport augusti 2009 (Projekt 11973)

Problem med fukt i putsade regelväggar har under 2000-talet uppmärksammats i relativt nybyggda hus. Skador har skett inne i väggkonstruktioner som består av en träregelvägg som isolerats med styrencellplast eller styv mineralull direkt utanpå en yttre skiva av gips eller plywood. På isoleringen appliceras puts. Det har visat sig att denna enstegstätade konstruktion är känslig för tillförsel av fukt. Om fukt kommer in i väggen tar det mycket lång tid att torka ut den.

I detta branschgemensamma SBUF-projekt har man kartlagt omfattningen av fuktskadorna och tagit fram lämpliga åtgärder för redan byggda, skadade väggar och givit förslag till fuktsäkra konstruktioner för nybyggnad.

Den strategiska användningen av SBUF

Vilken roll spelar SBUF i byggbranschens utveckling? SBUF:s roll är att både finansiera utvecklingen av ny kunskap och att finansiera utbildningen av spetskompetens. Och att sprida information om projektresultaten. För bygg- och installationsföretagen kan vi vara ett strategiskt redskap för att flytta fram branschens position.

Massor av kunskap att hämta från SBUF!
Sedan starten av SBUF 1983 har vi finansierat 1 524 projekt och i dagsläget har vi ytterligare 255 pågående projekt. Vi sprider kunskap genom vårt elektroniska nyhetsbrev (cirka 700 prenumeranter), vår webbplats (cirka 15 000 besökare per månad och sedan ytterligare cirka 5 000 som besöker AMP-Guiden som SBUF svarar för) och via SBUF Informerar, som distribueras i nästan 10 000 exemplar. Hittills har vi gjort 951 informationsblad, om allt från ”bergborraggregat för skogsbilvägar” till ”transporter med luftskepp”. Informationsbladen är korta refererat av projektrapporterna och vårt mål är att de skall nå ända fram till platscheferna.

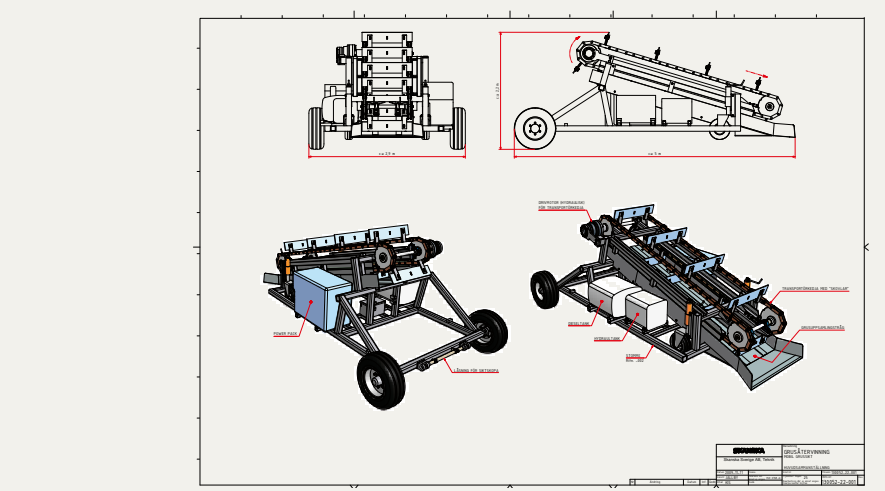

SBUF bidra till den långsiktiga forskningen!
Sedan 1993 finansierar SBUF även forskning i högskolemiljö. Genom SBUF:s finansiering har cirka 240 personer genomgått en forskarutbildning som har lett fram till en högre akademisk examen som teknologie licentiat eller doktor. Innan möjligheten öppnades till SBUF-finansiering av forskningsprojekt fanns det knappt en handfull forskarutbildade inom de svenska byggföretagen. Nu är situationen en annan. Byggföretagen är med i kunskapsfronten och har nära kontakt med högskolorna. Det finns upp mot 100 forskarutbildade experter som arbetar i byggföretagen och ett flertal adjungerade professorer som har sin vardagliga gärning i byggföretagen. Många företag deltar i doktorandprojekten, ibland till och med industridoktorander (avlönade av företagen).

Lika mycket pengar ut som in
SBUF fungerar som en ”rangerbangård”, lika mycket pengar som kommer in kan vi betala ut som bidrag till forskning och utveckling. Pengarna till SBUF samlas in på ett ”konkurrensneutralt” sätt – alla medlemmar bidrar proportionellt till antalet mantimmar. Alla medlemmar är sedan behöriga att söka projektbidrag från de insamlade medlen – och alla får ta del av projektresultaten.

Utan SBUF:s hjälp som stöd och katalysator hade det varit svårt att engagera sju mindre och medelstora Byggmästarföretag till en gemensam utvecklingssatsning kring BIM.

***Torsten Josephson**, Einar Mattsson, Projektledare Projekt 122 56 BIM för Byggmästare*

Branschgemensamma projekt!
Ett annat nyckelord är ”branschgemensamt”. Varför göra saker gemensamt? Det är väl genom konkurrensen företagen emellan som utvecklingen drivs framåt! Förvisso är det så men det finns ändå uppgifter som vi bäst löser tillsammans, innan vi ger oss in i konkurrensen. I dessa fall behövs SBUF för att göra det möjligt att finansiera de branschgemensamma projekten. Sedan skall självklart de enskilda företagen använda sina egna resurser till sin egen forskning och utveckling för att vässa det egna företagets konkurrenskraft.

Det finns många exempel på projekt som aldrig skulle ha blivit av om inte SBUF funnits: utvecklingen av AMP-Guiden och TorkaS, regelverket Säker vatteninstallation, utredningarna om ”Putsade regelväggar” respektive ”Slitsmurar som permanenta konstruktioner” för att nämna några.

Utvecklingsprojekt ger försprång!
Den som får ett bidrag kommer också att få lägga ner mycket egen tid på projektet. Vad finns det då för incitament att ta på sig ett SBUF projekt och driva det? När projektet är klart kommer ju alla mina konkurrenter att läsa slutrapporten. Svaret är att man genom att driva ett utvecklingsprojekt bygger upp en hel del egen kunskap under projektets gång. Och när projektet är avslutat ligger man först i spåret.

Byggbranschen har ett imageproblem. Vi måste vara en attraktiv och spännande bransch för att locka till oss talangerna. För att locka till sig talangerna duger det inte att säga att – ”om vi gör som vi alltid har gjort så blir det bra”. Vi måste sträva framåt för att bli bättre. Vi tror på att det finns mycket som kan göras bättre. Den som inte strävar framåt blir förbisprungen i konkurrensen.

Flyttar fram kunskapsfronten!
SBUF är ett instrument för att dels skapa ny kunskap i byggsektorn, dels höja kunskapsnivån och slutligen för att sprida information om forskningsresultaten. Vi är ett strategiskt viktigt verktyg för att flytta fram kunskapsfronten. Använd oss!

Nå nya höjder med SBUF!

Att initiera ett SBUF-projekt

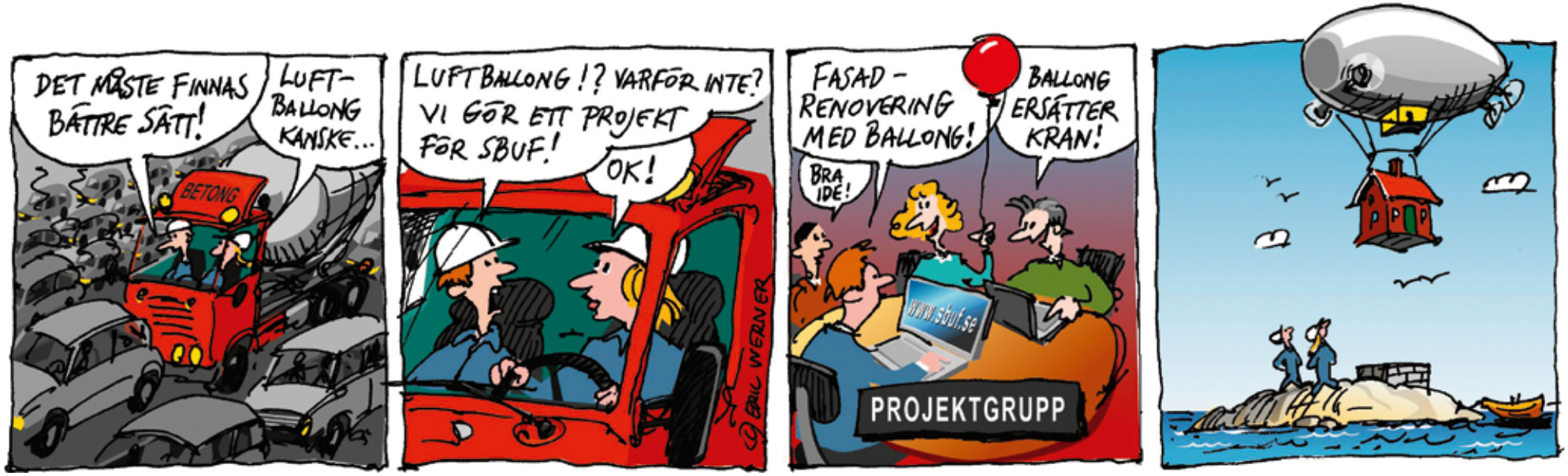

Se ett behov

När Du eller någon av dina kollegor ser att något i ditt arbete kan förbättras, göras smartare eller om du har en fundering varför det alltid verkar bli på ett visst sätt som du inte kan sätta fingret på. Kom ihåg att SBUF:s roll är att både finansiera utvecklingen av ny kunskap och att finansiera utbildningen av spetskompetens.

När du grunnat och funderat på problemet och ser att man till exempel kan förbättra arbetsmiljön och att ersätta ett tungt arbetsmoment genom att utveckla en smartare arbetsmetod. Att se ett gemensamt behov är även när man hör problembeskrivningar av kollegor inom branschen – och man känner igen problemet, som man har funderat på hur man skulle kunna lösa.

Formulera en idé och Ansök

Du har ett gyllene tillfälle att ansöka om ett bidrag hos SBUF för att genomföra projektidén, som är bra för det enskilda företaget och branschen.

Genom SBUF kan Du få bidrag att – alltifrån hela till delar av projektkostnaden – finansiera projektets genomförande tillsammans med andra branschföretag. Behöver du hjälp att genomföra projektet finns det många branschkollegor och högskolor som kan vara med i projektets organisation.

Tänk på att Du kan finna mycket bra stöd när du skriver ner din ansökan och skickar in den till SBUF. Hela ansökan registreras via SBUF:s hemsida (www.sbuf.se).

Detta händer hos SBUF

Efter att ansökan registrerats hos SBUF skickas den till de berörda branschutskotten för vidare behandling. När de berörda utskotten har behandlat Din ansökan får du meddelande om branschutskottens rekommendationer och eventuella kommentarer och tips. Därefter går utskottens rekommendationer vidare till SBUF:s styrelse för beslut om projektbidrag.

Genomför

Projektet genomförs enligt projektbeskrivningen och styrelsens villkor för det utfästa projektbidraget.

Ett lyckat projekt med god spridning till andra inom branschen är ofta projekt med en aktiv projektorganisation med flera branschföretag som kan bidra med många goda idéer och tankar.

Resultat och spridning

När projektet lider mot sitt slut är det dags att redovisa projektets resultat. Detta sker vanligtvis genom att man skriver en projektrapport där man beskriver projektarbetet och resultatet, som skickas in till SBUF. I vissa projekt kan redovisningen vara en produkt, utrustning eller liknande som redovisas. Tänk på att det är viktigt att få en bra spridning av projektresultatet inom branschen, vilket man ofta får genom en aktiv projektgrupp.

Att göra resultaten kända och använda

Det är viktigt att resultatet av alla forsknings- och utvecklingsprojekt som genomförs under SBUF:s vingar också får spridning ut i branschen och bland medarbetarna ute i företagen. Det sker genom väl övervägda informationsinsatser men också i olika implementeringsprojekt.

Informationsblad

Under året publicerades 31 informationsblad som på ett lättillgängligt sätt redovisar resultatet av de mest intressanta FoU-projekten. Bladen, som trycks i en upplaga på 10 000 exemplar, är en viktig kanal att nå ut till praktiskt verksamma i företagen.

SBUF informerar om nyttiga FoU-resultat fyra gånger per år.

Bred spridning av resultat

SBUF-stödda projekt har under året presenterats i mer än femtio artiklar främst i fackpress (*Byggindustrin, Samhällsbyggaren, Bygg&Teknik* m fl), men även i dagspress. SBUF har även en stående spalt i Ledarnas tidning *Byggchefen*.

Webbplatsen

Webbplatsen är en outsinlig källa med kunskap du har nytta av i din praktiska verksamhet. I projektregistret finns uppgifter om ca 260 pågående projekt och resultat från över 660 projekt som avslutats. Webbplatsen är lättöverskådlig och har sökmotorer som gör att du enkelt kan finna den information du är ute efter.

Praktiska hjälpmedel

Webbplatsen innehåller ett särskilt avsnitt om praktiska hjälpmedel som kommit fram i projekt som SBUF stött. Ett exempel är Arbetsinstruktioner där arbets- och maskininstruktioner samlats i en webbplats www.ByggAI.se (Årets innovation 2008 se sid 7). Ett annat exempel är TorkaS som är ett program för beräkning av uttorkningstiden för betong och kan hämtas från www.fuktcentrum.lth.se.

SBUF:s webbplats är en bra källa till information. Stöter man på problem i sitt byggprojekt är chansen stor att man finner vägledning genom att söka i projektregistret. Och varje gång det kommer en bunt SBUF Informationsblad till kontoret blir man glad över hur mycket kunskap som kommer fram i alla SBUF-projekt.

***Christer Allsten**, Thage Anderssons Byggnads AB*

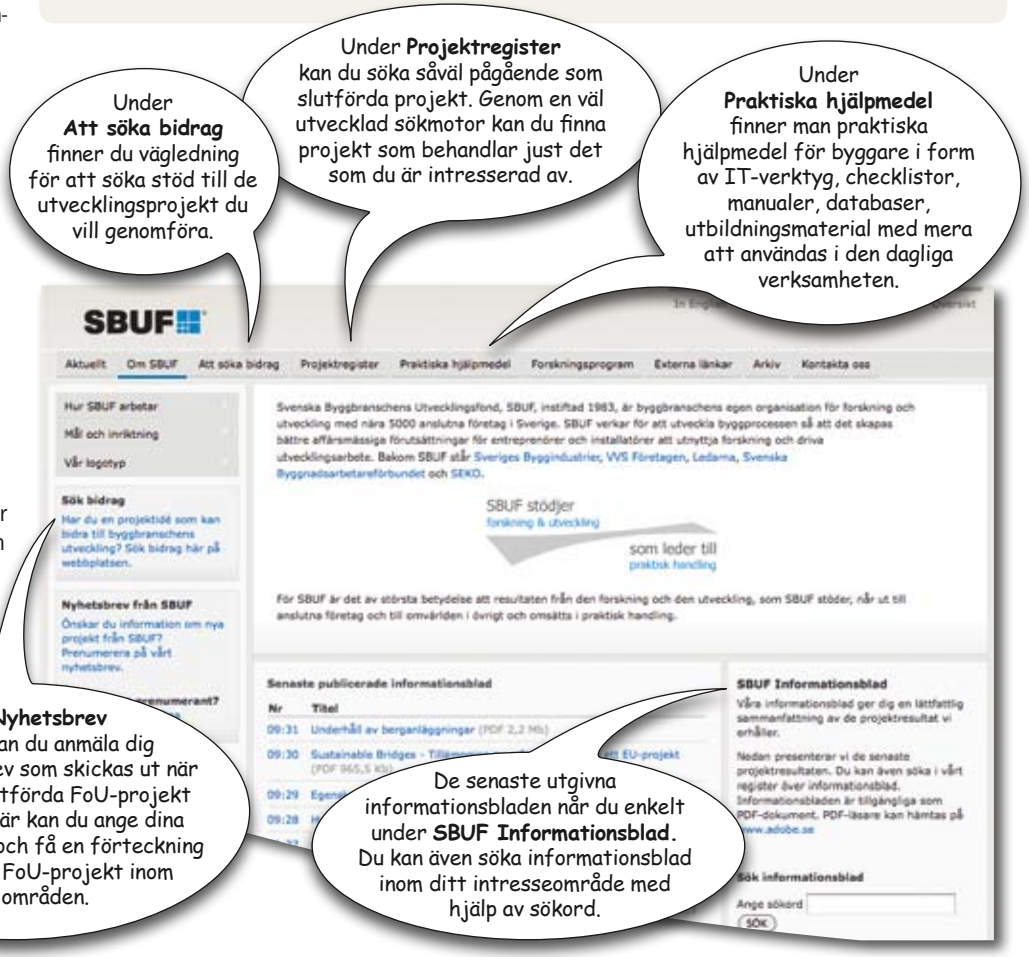

Årets innovation 2007

De nominerade projektledarna Anna Åkesson, Pär Åhman, Martin Erlandsson och Gunnar Gustafson, flankerade av SBUF:s ordförande Per Ununger och VD Ruben Aronsson.

Till Årets Innovation 2007 utsåg SBUF utvecklingsprojektet **Anavitor: Enhetliga och jämförbara LCA-data för byggmaterial och energi – en branschgemensam metod för miljöbedömning av fastigheter.** Bland de omkring hundra SBUF-finansierade utvecklingsprojekt slutförda under år 2007 var det detta projekt som bäst uppfyllde kriterierna för utmärkelsen. Projektledare för projektet var: **Martin Erlandsson**, IVL Svenska Miljöinstitutet. Mer information om Anavitor finns på www.anavitor.se och i det informationsblad (SBUF Informerar 07:26) som finns att ladda ner från www.sbuf.se.

Motiveringen lyder:
Projektet har på ett föredömligt sätt utvecklat programmet Anavitor som baserat på kalkyler, produktdatabaser och ritningsmodeller beräknar miljöpåverkan samt presenterar livscykelanalyser och livscykelkostnadskalkyler. Med hjälp av Anavitor kan byggföretag på ett enkelt sätt göra analyser av byggprojektets kostnader och miljöbelastning under dess livscykel.

Övriga två nominerade utvecklingsprojekt var:

Injektering med silicagel med projektledaren **Gunnar Gustafson,** Chalmers tekniska högskola.

Ur motiveringen:
Utvecklingen av silicagel för injektering i berg öppnar möjligheter att effektivt täta finsprickigt berg mot inläckande grundvatten på ett icke miljöstörande sätt och utan kända arbetsmiljöproblem. Projektet har lett fram till en god teoretisk grund för fortsatt utveckling av injekteringstekniken.

Sim Lean: Kvalitet i byggprocessen – ett spel om förståelse och lönsamhet med projektledaren **Pär Åhman**, Sveriges Byggindustrier.

Ur motiveringen:
Projektet har på ett föredömligt sätt utvecklat det webbaserade dataspelet SIM Lean, med vars hjälp aktörerna/spelarna på ett lekfullt men ändå verklighetstroget sätt kan simulera hur en byggarbetsplats bör organiseras för att undvika flaskhalsar. Spelet ger studenter en rolig inblick i byggproduktionens komplexitet, samtidigt som många yrkesverksamma kan få både nyttiga och oväntade tankeställare.

Årets Innovation 2009 delas ut under 2010

Årets innovation 2008

Till Årets Innovation 2008 utsåg SBUF utvecklingsprojektet **Utvecklade arbetsinstruktioner – www.byggai.se**. Bland de omkring hundra SBUF-finansierade utvecklingsprojekt slutförda under år 2008 var det detta projekt som bäst uppfyllde kriterierna för utmärkelsen. Projektledare för projektet var: **Mats Persson**, Högskolan i Halmstad. Mer information om Utvecklade arbetsinstruktioner finns på www.byggai.se och i det informationsblad (SBUF Informerar 06:22) som finns att ladda ner från www.sbuf.se.

Motiveringen lyder:
Projektet behandlar en fråga som är central för byggföretagen – att förbättra planeringen av byggproduktion – och ger stor branschnytta, bland annat genom att bidra till mervärde i form av högre kvalitet och lägre kostnader samt en förbättrad arbetsmiljö. Projektet prövar även innovativa vägar för informationsspridning till byggarbetsplatser och byggutbildningar genom webbplatsen www.byggai.se.

Ett förtjänstfullt, träget arbete med framtagning av systematiska arbetsinstruktioner som har pågått under flera år, vilket nu uppmärksammas genom nomineringen av det senast projektet i serien.

Övriga två nominerade utvecklingsprojekt var:

Undvik misstag som ger fel och fällor i energianvändningen med projektledarna **Annika Mattsson,** HSB Malmö och **Catarina Warfvinge**, Bengt Dahlgren AB.

Ur motiveringen:
Minskad energianvändning är en av byggsektorns stora framtida utmaningar. Handboken "Undvik misstag som ger fel och fällor i energianvändningen" pekar på de enkla men praktiskt genomförbara åtgärderna för att minska energiförbrukningen på ett enkelt och tydligt sätt. Handboken är främst framtagen för byggare och installatörer, men är av stort intresse för alla aktörer inom byggsektorn och bidrar därigenom till mervärden för slutkunden och hållbar tillväxt.

Beständiga beläggningar med projektledarna **Erik Malmqvist**, Geoveta och **Lars Jansson**, Peab.

Ur motiveringen:
Projektserien "Beständiga beläggningar" påbörjades år 2000. Syftet var att långsiktigt undersöka ABS-beläggningars beständighet och hur beläggningen kan förbättras med olika tillsatsmedel såsom cement, hydratkalk och amin. Resultaten visade på mycket intressanta effekter vid tillsättning av polymermodifierat bindemedel och vidhäftningsaktiva mineral. Projektserien har genom ett långsiktigt och innovativt arbete medfört stort mervärde i form av högre kvalitet, lägre livscykelkostnader och bättre miljö.

Vinnaren av Årets Innovation – Mats Persson tillsammans med övriga nominerade; Annika Mattsson, Catarina Warfvinge, Lars Jansson och Erik Malmqvist.

SBUF

Fakta om SBUF

Svenska Byggbranschens Utvecklingsfond, SBUF, instiftad 1983, är byggbranschens egen organisation för forskning och utveckling med nära 5 000 anslutna företag i Sverige.

SBUF verkar för att utveckla byggprocessen så att det skapas bättre affärsmässiga förutsättningar för entreprenörer och installatörer att utnyttja forskning och driva utvecklingsarbete.

Verksamheten inriktas huvudsakligen på

- att ekonomiskt stödja forskning och utveckling i överensstämmelse med ändamålet vid i första hand företag, men även vid universitet, högskolor och andra forskningsorgan,
- att informera i första hand medlemmar om pågående verksamhet och uppnådda resultat,
- att stimulera till debatt och erfarenhetsutbyte mellan medlemmar och forskare angående utvecklingsfrågor av gemensamt intresse.

Bakom SBUF står Sveriges Byggindustrier, VVS Företagen, Ledarna, SEKO och Svenska Byggnadsarbetareförbundet.

SBUF utgörs av styrelse, utskott och kansli. De fyra utskotten är byggutskottet, installationsutskottet, anläggningsutskottet och forskningsutskottet. Styrelsen och utskotten består av företrädare för SBUF:s medlemmar. Det är SBUF:s styrelse som fattar beslut om projektbidrag. Varje ansökan diskuteras först i ett eller flera utskott innan styrelsen beslutar. De tre branschutskotten diskuterar de förslag till utvecklingsprojekt som kommer in. Forskningsutskottet bereder ansökningar som rör bidrag till forskningsprojekt vid högskolor i samverkan med företagen.

Styrelse

Per-Ola Jönsson, Skanska, ordförande
Börje Hammarström, Ledarna
Thomas Helmerson, VVS Företagen
Niklas Rengen, Byggnads
Thomas Brännström, SEKO (suppleant)
Torbjörn Johansson, Byggnads (suppleant)
Anders Bergeling, Peab (suppleant)
Johan Mossling, VVS Företagen (suppleant)

Utskott

Anläggningsutskottet
Jan-Olof Nordlander, Skanska, ordförande
Björn-Inge Björnberg, SEKO
Per Murén, NCC
Tommy Ellison, Besab

Byggutskottet
Claes Dalman, Peab, ordförande
Erik Eken, NCC
Åke Krantz, Thage Anderssons Byggnads AB
Sven Ljung, Byggnads

Installationsutskottet
Bo Lindholm, NVS, ordförande
Rolf Levin, Byggnads
Rolf Kling, VVS Företagen
Jan Åkerberg, YIT

Forskningsutskottet
Kyösti Tuutti, Skanska, ordförande
Nils Rydén, Peab
Staffan Hintze, NCC
Jonas Steen, FO Peterson & Söner
Jan Bröchner, Chalmers (adjungerad)
Conny Rolén, Formas (adjungerad)

Kansli

Ruben Aronsson, VD
Hans Hedlund, Forskningshandläggare
Lotta Northun

Postadress SBUF, Box 5501, 114 85 STOCKHOLM

Telefon 08-783 81 00

Besöksadress Näringslivets Hus, Storgatan 19, Stockholm

Internet www.sbuf.se